# Tehnicki list

## Perforirani nosač kablova SKS 605 FT

## Broj artikla: 6056634

SKS 60 = sistem nosača kablova za velika opterećenja bočne visine 60 mm. Nosač kablova sa perforiranim donjim delom i bočnim stranama, kao i središnjim perforacijama (Ø11 mm) u donjem delu za dodatna pričvršćivanja. Odgovarajući poklopac sa obrtnom bravom: tip AZDMD 50.

St čelik

FT toplo pocinkovano potapanjem

### Matični podaci

| | |
|---|---|
| Broj artikla | 6056634 |
| Tip | SKS 605 FT |
| Oznaka 1 | Perforirani nosač kablova SKS |
| Oznaka 2 | perforiran |
| Proizvođač | OBO |
| Dimenzija | 60x50x3000 |
| Boja | cink |
| Materijal | Čelik |
| Površina | vruće pocinkano utapanjem |
| Standard za površinu | DIN EN ISO 1461 |
| Najmanja prodajna jedinica | 3 |
| Jedinica količine | Metar |
| Težina | 203,9 kg |
| Jedinica težine | kg/100 kom. |
| CO2 otisak (GWP) od kolevke do kapije | 4,5881 kg CO2e / 1 Metar |

# Tehnicki list

## Perforirani nosač kablova SKS 605 FT

## Broj artikla: 6056634

### Dimenzije

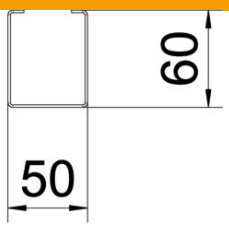


| | |
|---|---|
| Dimenzije | 60x50 |
| Dužina | 3.000 mm |
| Širina | 50 mm |
| Visina | 60 mm |
| Debljina lima | 1,5 mm |
| Dimenzija B | 50 mm |
| Dimenzija H | 60 mm |

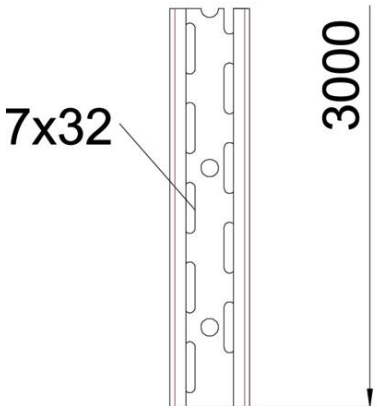


### Tehnički podaci

| | |
|---|---|
| Varijanta spojnice | bez spojnice |
| Vrsta pričvršćivanja montažnog sistema | Pod Plafon Zid |
| Podni | ne |
| Podna perforacija | 11 |
| Održavanje funkcionalnosti | ne |
| Sa poklopcem | ne |
| Montažna perforacija u podu | da |
| NATO otvor | ne |
| Korisni presek | 30 cm² |
| Korisni presek | 3000 mm² |
| Usaglašeno sa ROHS | da |
| Nerđajući čelik, nagrižen | ne |
| Bočne perforacije | da |
| Izvedba-za velike raspone | ne |
| Tip testa opterećenja prema IEC 61537 | Tip II |
| Korisna dužina | 3000 mm |
| Vrsta spojnice sistema nosača kablova | zašrafljeno |

### Zaťaženie

| | |
|---|---|
| primenjiva potporna rastojanja min. | 1 m |
| primenjiva potporna rastojanja maks. | 3 m |
| Rastojanje među konzolama 1,0m | 4,3 kN/m |
| Rastojanje među konzolama 1,5m | 2,8 kN/m |
| Rastojanje među konzolama 2,0m | 2 kN/m |
| Rastojanje među konzolama 2,5m | 1,1 kN/m |
| Rastojanje među konzolama 3,0m | 0,7 kN/m |