Tehnicki list

Poklopac krivine 45° FS

Broj artikla: 6036408

Poklopac za fazonski komad krivine od 45° za uskočne nosače kablova i nosače kablova za učvršćivanje zavrtnjima u zatvorenom prostoru, za zaštitu kablova od oštećenja i prljavštine. Pričvršćivanje sa prethodno montiranom obrtnom rezom i polaganjem na poklopac sekcije. Odgovara za sve bočne visine.
Poklopac se kod fazonskih komada može upotrebiti u svim bočnim visinama.

NEW

St čelik

FS pocinkovani lim

Matični podaci

Broj artikla	6036408
Tip	RBD 45 400 FS
Oznaka 1	Poklopac
Oznaka 2	za krivinu 45°
Proizvođač	OBO
Dimenzija	B400mm
Boja	cink
Materijal	Čelik
Površina	hladno pocinkovano
Standard za površinu	DIN EN 10346
Najmanja prodajna jedinica	1
Jedinica količine	Komad
Težina	83 kg
Jedinica težine	kg/100 pari
CO2 otisak (GWP) od kolevke do kapije	3,1973 kg CO2e / 1 Komad

Tehnicki list

Poklopac krivine 45° FS

Broj artikla: 6036408

Dimenzije

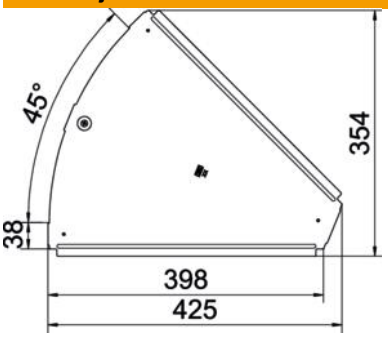

Dužina	425 mm
Širina	400 mm
Debljina lima	1 mm
Dimenzija B	400 mm

Tehnički podaci

Savijanje (ugao)	45°
Broj obrtnih brava	1 St.
Vrsta pričvršćivanja	Obrtna brava
Održavanje funkcionalnosti	ne
Odgovara za mrežasti nosač kablova	ne
Podobno za lestvičasti nosač kablova	ne
Odgovara za nosač kablova	da
Promena pravca	horizontalno
Usaglašeno sa ROHS	da
Nerđajući čelik, nagrižen	ne
Zglobno	ne
Temperaturna oblast primene maks.	120 °C
Temperaturna oblast primene min.	-20 °C