Tehnicki list

LightningController - MCF25-NAR-TNC

Broj artikla: 5096950

Kombinovani odvodnik tip 1+2 za montažu na 40-mm sabirne šine, za TN-C sisteme

- Nivo zaštite ≤1,5 kV za zaštitu krajnjih uređaja
- Gromobransko izjednačavanje potencijala VDE 0185-305 (IEC 62305)
- Kapacitet odvođenja prenapona do 25 kA (10/350) 3-poni
- Ispunjava zahteve iz VDE 0100-534 (IEC 60364-5-53)
- Gašenje sekundarne struje do 50 kA i maks. predosigurač do 160 A gL/gG
- Iskrište za primenu u oblasti predbrojača prema VDE-AR-N 4100

Primena: zgrade sa napajanjem preko nadzemnog voda.

RoHS conform | 230/400 V System | Type 1+2 | LPZ 0→2 | HALOGEN FREE

Matični podaci

Broj artikla	5096950
Tip	MCF25-NAR-TNC
Oznaka 1	Odvodnik prenapona
Oznaka 2	tropolni
Proizvođač	OBO
Dimenzija	255V
Najmanja prodajna jedinica	1
Jedinica količine	Komad
Težina	100,8 kg
Jedinica težine	kg/100 pari
CO2 otisak (GWP) od kolevke do kapije	5,3572 kg CO2e / 1 Komad

Tehnicki list

LightningController - MCF25-NAR-TNC

Broj artikla: 5096950

Dimenzije

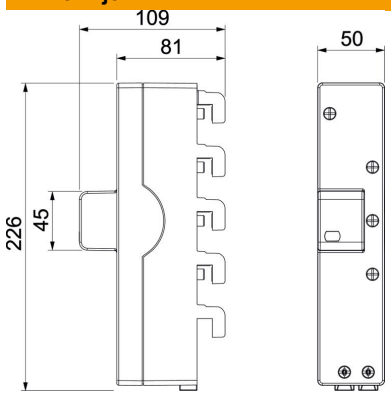

Dužina	226 mm
Širina	50 mm
Visina	109 mm

Tehnički podaci

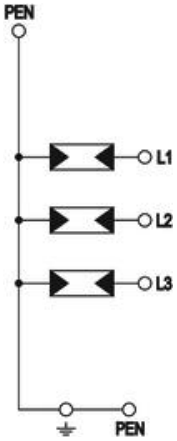

Odvodna struja (8/20 µs) [ukupna]	60 kA
Prečnik priključka (min.)	10 mm²
Kontaktno vreme	<100 ns
Vreme reakcije [L-N]	<100 ns
Vreme reakcije [N-PE]	<100 ns
Varijanta	3+NPE
Varijanta polova	3
Širina u podeocima (TE, 17,5 mm)	ostalo
Radna temperatura maks.	80 °C
Radna temperatura min.	-40 °C
Udarni napon (10/350 µs)	8,5 kA
Udarni napon (10/350) [ukupno]	25 kA
Obrtni momenat	35 Lbs
Obrtni momenat	3,5 Nm
Mesto ugradnje	Unutrašnjost
Daljinska signalizacija	ne
Indikator funkcije / kvara	vizuelno
Materijal kućišta	PA UL 94 V-0
Zajednički prag zaštite [L-PEN]	1,5 kV
Najviša vrednost trajnog napona (L-N)	255 V
Najveći trajni napon AC	255 V
Otpornost na kratke spojeve kod maks. prenaponske zaštite mreže	50 kA eff
Prečnik fleksibilnog provodnika (tankožilni) maks.	35 mm²
Prečnik fleksibilnog provodnika (tankožilni) maks.	2 AWG
Prečnik fleksibilnog provodnika (tankožilni) min.	7 AWG
Prečnik fleksibilnog provodnika (tankožilni) min.	10 mm²
Prečnik krutog provodnika (jedno-/višežilni) maks.	2 AWG
Prečnik krutog provodnika (jedno-/višežilni) maks.	35 mm²

Tehnicki list

LightningController - MCF25-NAR-TNC

Broj artikla: 5096950

Tehnički podaci

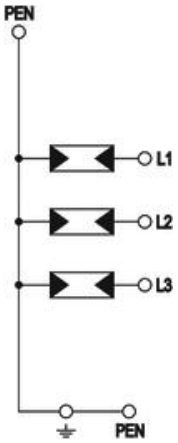

Prečnik krutog provodnika (jedno-/višežilni) min.	7 AWG
Prečnik krutog provodnika (jedno-/višežilni) min.	10 mm²
Vlažnost vazduha min.	5 %
Vlažnost vazduha maks.	95 %
Maks. prenaponska zaštita mreže	160 A
Maksimalni preventivni osigurač	160 A
Maksimalna udarna struja odvođenja (8/20 µs)	50 kA
Maksimalna udarna struja odvođenja (8/20 µs) [L-N]	50 kA
Minimalno rastojanje	0 mm
Način montaže	Sabirna šina 40 mm
Nominalna struja odvođenja (8/20 µs)	20 kA
Nominalna struja odvođenja (8/20 µs) [L-N]	20 kA
Nominalna frekvencija	50 Hz
Nominalni napon AC (50 / 60 Hz)	230 V
Oblik mreže	TN-C
Oblik mreže TN	da
Oblik mreže TN-C	da
Portovi	One-Port-SPD
Usaglašeno sa ROHS	izuzeto
Vrsta zaštite	IP20
Prag zaštite	≤1,5 kV
Signalizacija na uređaju	vizuelno
SPD prema EN 61643-11	Tip 1+2
SPD prema IEC 61643-1	klasa I+II
Temperaturna oblast primene maks.	80 °C
Temperaturna oblast primene min.	-40 °C
TOV-napon [L-N] - fail safe mode - 120 min	442 V
TOV-napon [L-N] - withstand mode - 5 s	440 V
Dozvole	VDE