Tehnicki list

Odvodnik prenapona V20, 3-polni 550 V

Broj artikla: 5095213

Odvodnik prenapona tip 2

• Za prenaponsku zaštitu-izjednačavanje potencijala prema VDE 0100-443 (IEC 60364-4-44)
• Kapacitet odvođenja do 40 kA (8/20) po polu preko efikasnih varistora
• Modularni utični odvodnik sa razdvojnikom i optičkim indikatorom statusa
• Uklopna funkcija sa zaštitom kod vibracija i kodiranjem napona
• Plastika UL 94 V-0
• FS varijante imaju kontakt invertera bez potencijala za daljinsku signalizaciju

Primena: Izjednačavanje potencijala u glavnim i podrazdelnicima.

Type 2 LPZ 1→2

Matični podaci

Broj artikla	5095213
Tip	V20-3-550
Oznaka 1	Kontroler prenapona V20
Oznaka 2	tropolni
Proizvođač	OBO
Dimenzija	550V
Najmanja prodajna jedinica	1
Jedinica količine	Komad
Težina	38,1 kg
Jedinica težine	kg/100 pari
CO2 otisak (GWP) od kolevke do kapije	1,5189 kg CO2e / 1 Komad

Tehnicki list

Odvodnik prenapona V20, 3-polni 550 V

Broj artikla: 5095213

Dimenzije

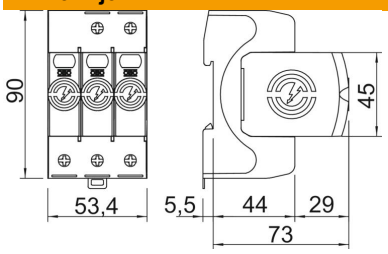

Tehnički podaci

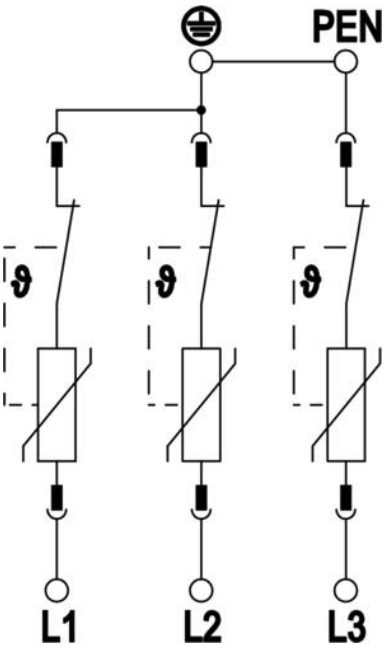

Odvodna struja (8/20 µs) [ukupna]	120 kA
Prečnik priključka (min.)	1,5 mm²
Kontaktno vreme	<25 ns
Vreme reakcije [L-N]	25 ns
Izduvno	ne
Varijanta polova	3
Širina u podeocima (TE, 17,5 mm)	3
Radna temperatura maks.	80 °C
Radna temperatura min.	-40 °C
Obrtni momenat	35 Lbs
Obrtni momenat	4 Nm
Mesto ugradnje	Unutrašnjost
Daljinska signalizacija	ne
Indikator funkcije / kvara	vizuelno
Materijal kućišta	PA UL 94 V-0
Najviša vrednost trajnog napona (L-N)	550 V
Najveći trajni napon AC	550 V
Integrisani predosigurač	ne
Otporno na kratak spoj	da
Otpornost na kratke spojeve kod maks. prenaponske zaštite mreže	50 kA eff
Prečnik fleksibilnog provodnika (tankožilni) maks.	35 mm²
Prečnik fleksibilnog provodnika (tankožilni) maks.	2 AWG
Prečnik fleksibilnog provodnika (tankožilni) min.	16 AWG
Prečnik fleksibilnog provodnika (tankožilni) min.	1,5 mm²
Prečnik krutog provodnika (jedno-/višežilni) maks.	2 AWG
Prečnik krutog provodnika (jedno-/višežilni) maks.	35 mm²
Prečnik krutog provodnika (jedno-/višežilni) min.	16 AWG
Prečnik krutog provodnika (jedno-/višežilni) min.	1,5 mm²
Vlažnost vazduha min.	5 %
Vlažnost vazduha maks.	95 %
Maks. prenaponska zaštita mreže	160 A gL/gG

Tehnicki list

Odvodnik prenapona V20, 3-polni 550 V

Broj artikla: 5095213

Tehnički podaci

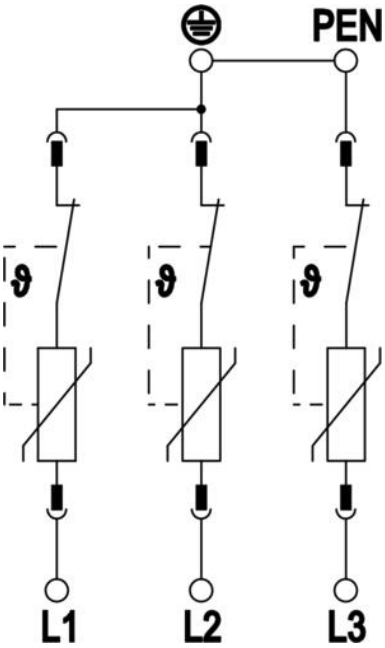

Maksimalni preventivni osigurač	160 A
Maksimalna udarna struja odvođenja (8/20 µs)	40 kA
Maksimalna udarna struja odvođenja (8/20 µs) [L-N]	40 kA
Minimalno rastojanje	1,5 mm
Način montaže	Torban šina 35 mm
Nominalna struja odvođenja (8/20 µs)	15 kA
Nominalna struja odvođenja (8/20 µs) [L-N]	20 kA
Nominalni napon AC (50 / 60 Hz)	400 V
Oblik mreže	ostalo
Oblik mreže TN	da
Oblik mreže TN-C	da
Broj el. polova	3
Portovi	One-Port-SPD
Ispitna klasa tip 2	da
Preostali napon [L-N] @ 1 kA	1,7 kV
Preostali napon [L-N] @ 5 kA	2,1 kV
Usaglašeno sa ROHS	da
Vrsta zaštite	IP20
Struja zaštitnog voda	< 500 µA
Prag zaštite	≤2,4 kV
Prag zaštite [L-N]	≤2,4
Signalizacija na uređaju	vizuelno
SPD prema EN 61643-11	Tip 2
SPD prema IEC 61643-1	klasa II
SPD prema UL 1449	Tip 4
Temperaturna oblast primene maks.	80 °C
Temperaturna oblast primene min.	-40 °C
TOV-napon [L-N] - fail safe mode - 120 min	915 V
TOV-napon [L-N] - withstand mode - 5 s	700 V
Dozvole	UL