Tehnicki list

Univerzalna utična klema, 3-polna

Broj artikla: 2054454

Ispitano prema EN 60998
Klema bez vijaka za spajanje jednožilnih provodnika. Provodnik može da bude fleksibilan, višežilni ili krut.
Kod primene krutih provodnika, otvaranje otpuštajuće poluge nije potrebno.
Provodnik može direktno da se priključi u klemu.
Da bi se izvukao provodnik jednostavno se otvori otpuštajuća poluga. Žica se onda lako izvuče.
Nominalni prečnik:
3 x 0,2 - 2,5 mm² višežilni / jednožilni provodnik
Nominalni napon 450 V
Nominalna struja 24 A
Dužina abizolacije: 9 mm (+1 mm)
Kontrolni otvor: Ispitivač faza i ispitna igla (maks. Ø 2 mm) dobro pristupačni sa gornje strane kleme
Maks. dozvoljena temperatura okruženja prema EN 60998: 85°C.

Tehnički podaci UL (SAD)
Nominalni napon 300 V
Stezna oblast AWG 24-12
Temperatura okruž. maks.

PC polikarbonat

Matični podaci

Broj artikla	2054454
Tip	61 325 FL
Oznaka 1	UTICNA KLEMNA: 3-polna ,2,5MM2
Oznaka 2	61325 FL
Proizvođač	OBO
Dimenzija	0,2-2,5mm²
Boja	providno
Materijal	Polikarbonat
Najmanja prodajna jedinica	75
Jedinica količine	Komad
Težina	0,27 kg
Jedinica težine	kg/100 pari

Tehnicki list

Univerzalna utična klema, 3-polna

Broj artikla: 2054454

Dimenzije

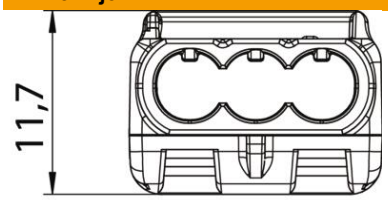

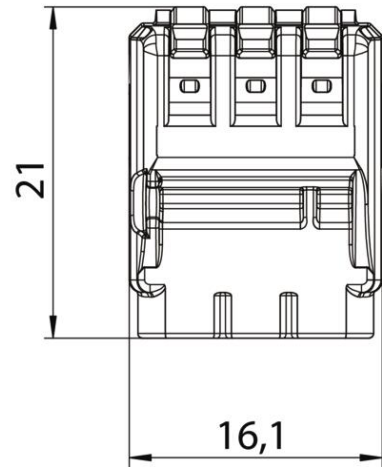

Dužina	16,1 mm
Širina	21 mm
Visina	11,7 mm

Tehnicki list

Univerzalna utična klema, 3-polna

Broj artikla: 2054454

Tehnički podaci

Priključak prečnika provodnika, jednožilni maks.	2,5 mm²
Priključak prečnika provodnika, jednožilni min.	0,2 mm²
Priključak prečnika provodnika, višežilni maks.	2,5 mm²
Priključak prečnika provodnika, višežilni min.	0,2 mm²
Broj mesta za kleme	3
samogasiv	Prema VDE 0471/DIN 695 deo 2-1, temperatura testiranja 850°C
Odgovara za fleksibilne provod-nike	da
Odgovara za masivne provodnike	da
Odgovara za višežilne provodnike	da
Izolacioni materijal	Termoplast
Sa aktivacionom polugom	da
Nominalni prečnik maks.	2,5 mm²
Nominalni prečnik min.	0,2 mm²
Nominalni napon	450 V
Nominalna struja	24 A
Broj el. polova	1
Poprečni presek	3 x 0,2 - 2,5 mm² višežilni / jednožilni provodnik mm²
Usaglašeno sa ROHS	da
Temperaturna oblast primene maks.	85 °C
Temperaturna oblast primene min.	-5 °C