Tehnicki list

Deljiva kablovska uvodnica, zatvorena zaptivka, svetlo siva

Broj artikla: 2024910

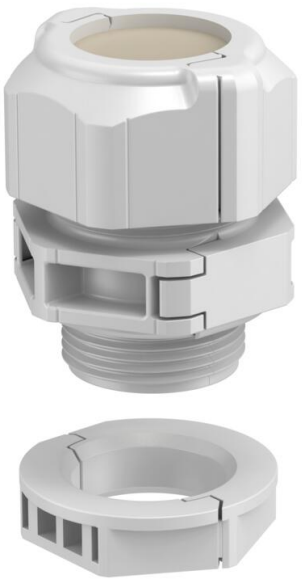

Deljiva kablovska uvodnica V-TEC TB.., kao i sve ostale V-TEC uvodnice,garantuje sigurno zaptivanje kablova. Instalacija, na primer, već pripremljenih kablova ili funkcijskih provodnika je moguća brzo i bez problema zahvaljujući mogućnosti deljenja kablovske uvodnice.

V-TEC TB je bez konkurencije su i u slučaju naknadnog opremanja postojećih instalacija, ali i kao „uvodnica za popravljanje“, jer se montira bez potrebe demontaže već pripremljenih kablova ne prekidajući proizvodne procese.

Uvodnice sa zatvorenom zaptivkom omogućavaju bušenje željenog prečnika. Idealan za bušenje rupa je alat za zaptivke, pomoću kojeg se buše odgovarajuće rupe u zaptivci. Sa tim alatom je postavljanje kablova lako i brzo.
Navojni set se sastoji od međupotpornika, navrtke sa kapicom i zaptivke, podeljena kontranavrtka je takođe je deo obima isporuke.

HALOGEN FREE | 650° | UV RESISTANT | CE | RoHS conform | UKCA | IP 67 | M | M25

PC polikarbonat

Matični podaci

Broj artikla	2024910
Tip	V-TEC TB25
Oznaka 1	Kablovska uvodnica, deljiva
Oznaka 2	sa kontramaticom
Proizvođač	OBO
Dimenzija	M25
Boja	svetlo sivo
Materijal	Polikarbonat
Najmanja prodajna jedinica	5
Jedinica količine	Komad
Težina	3,44 kg
Jedinica težine	kg/100 pari
CO2 otisak (GWP) od kolevke do kapije	0,1344 kg CO2e / 1 Komad

Tehnicki list

Deljiva kablovska uvodnica, zatvorena zaptivka, svetlo siva

Broj artikla: 2024910

Dimenzije

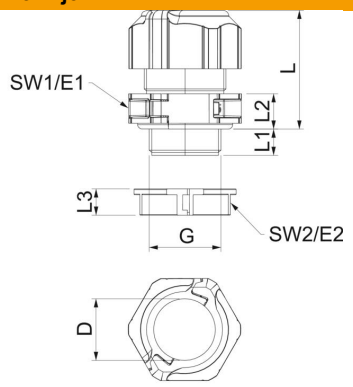

Dužina	35 mm
Širina	38,5 mm
Visina	50 mm
Dimenzija D	21 mm
Dimenzija E1 (mm)	38,5 mm
Dimenzija E2	33,8 mm
Dimenzija G	M25x1,5 mm
Dimenzija L	41 mm
Dimenzija L maks.	40 mm
Dimenzija L min.	31,5 mm
Dimenzija L1	11 mm
Dimenzija L2	10 mm
Dimenzija L3	9 mm

Tehnički podaci

Broj rupa	0
Vrsta zaptivanja	Zaptivni prsten
Varijanta	pravo
Zaštita od savijanja	ne
zaštićeno od eksplozije	ne
Kablovska uvodnica za traku	ne
samogasiv	Prema VDE 0471/DIN 695 deo 2-1, temperatura testiranja 650°C
za eksplozivne zone	bez
za eks-zone plin	bez
za eks-zone prašina	bez
Navoj	M25 x 1,5
Vrsta navoja	metrički
Dužina navoja	11 mm
Nominalna veličina navoja	25
Uspon navoja	1,5 mm
Ojačano staklenim vlaknima	ne
bez halogena	da
Nestabilni obrtni momenat	4 Nm
Višestruka zaptivka	ne
S kontranavrtkom	da
Otporno na udarce	da
širina ključa	35
Veličina ključa 1	35 mm
Veličina ključa 2	31 mm
Vrsta zaštite	IP67
Deljiva navojnica	da
Temperaturna oblast primene maks.	80 °C
Temperaturna oblast primene min.	-20 °C
Mogućnost rasterećenja vučne sile	ne