# Tehnicki list

## HW kutija za uređaje za šuplje zidove 47, dvostruka

## Broj artikla: 2003822

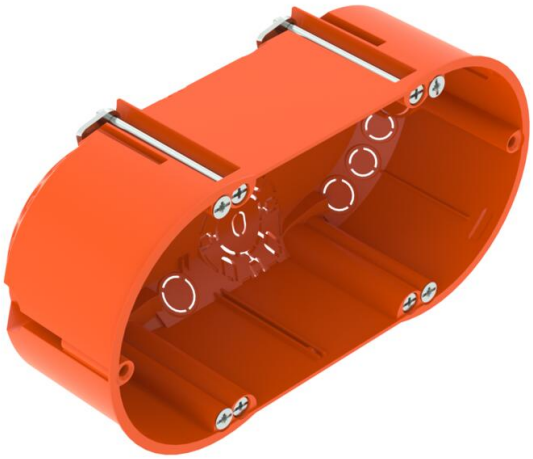

Dvostruka kutija za uređaje za šuplje zidove za upotrebu u šupljim zidovima sa dubinom ugradnje od najmanje 47 mm i debljinom ploča od 5 - 40 mm.

- 6 rupa za vijke
- vijci za uređaje, stezne lajsne
- 4 kombinovane uvodnice za cevi Ø 20 i 25 mm
- 4 uvodnika za NYM kablove 3 x 1,5 mm²
- 2 uvodnika za NYM kablove 3 x 2,5 mm² ili 5 x 1,5 mm²
- 2 uvodnika za NYM kablove 5 x 2,5 mm² ili 7 x 1,5 mm²
- Povezivanje sa dodatnim kutijama za uređaje pomoću priključnih nosača tipa ZH 11-V

Ispitano prema DIN EN 60670-1, DIN EN 60670-22 i DIN 49073-1.

HALOGEN FREE | 850° | IP 30 | Ø 68 | 1,5-2,5 mm² | 400 V

PP polipropilen

### Matični podaci

| | |
|---|---|
| Broj artikla | 2003822 |
| Tip | HG 47-DV |
| Oznaka 1 | HW Dozna za šuplji zid |
| Oznaka 2 | dvostruka izvedba |
| Isporučivo od | 01.10.2021 |
| Proizvođač | OBO |
| Dimenzija | 142x71 |
| Boja | narandžasto |
| Materijal | Polipropilen |
| Najmanja prodajna jedinica | 10 |
| Jedinica količine | Komad |
| Težina | 4,23 kg |
| Jedinica težine | kg/100 pari |
| CO2 otisak (GWP) od kolevke do kapije | 0,1446 kg CO2e / 1 Komad |

# Tehnicki list

## HW kutija za uređaje za šuplje zidove 47, dvostruka

## Broj artikla: 2003822

### Dimenzije

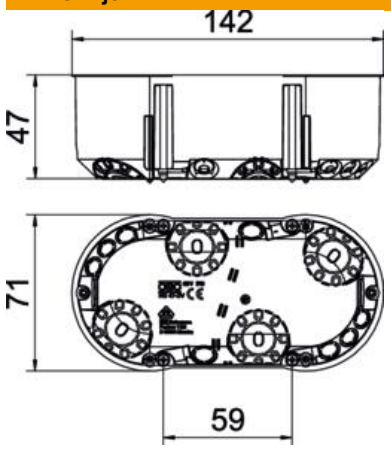


| | |
|---|---|
| Dužina | 142 mm |
| Širina | 71 mm |
| Visina | 47 mm |

### Tehnički podaci

| | |
|---|---|
| Broj uvoda | 12 |
| Broj umetaka | 2 |
| Vrsta uvoda | NYM vodovi, vodovi za prenos podataka i cevi |
| Vrsta uvoda u kućište | Otvor za probijanje |
| Varijanta | Dvostruko |
| Model | Dozne |
| Pričvršćivanje uređaja | Vijci |
| Poklopac | bez |
| Pričvršćivanje poklopca | Vijci |
| samogasiv | Prema VDE 0471/IEC 60695-2-11, temperatura testiranja 850°C |
| Oblik | ovalno |
| Prečnik rupe za bušenje | 68 mm |
| za prečnik cevi | 20/25 mm |
| Odgovara za debljinu ploče maks. | 40 mm |
| Odgovara za debljinu ploče min. | 5 mm |
| bez halogena | da |
| Kombinovani uvodi Ø 20 / 25 mm | 4 |
| Kablovske uvodnice 3 x 1,5 mm² | 4 |
| Kablovske uvodnice 3 x 2,5 mm² / 5 x 1,5 mm² | 2 |
| Kablovske uvodnice 5 x 2,5 mm² / 7 x 1,5 mm² | 2 |
| Sa vijcima | da |
| Nominalni prečnik maks. | 2,5 mm² |
| Nominalni prečnik min. | 1,5 mm² |
| Usaglašeno sa ROHS | da |
| Otporno na udarce | ne |
| Vrsta zaštite | IP30 |
| Potpornici | Priključni potpornici |
| Hermetički | ne |
| Nominalni napon | 400 V |