Tehnicki list

HW kutija za uređaje za šuplje zidove 61, CEE/PERILEX

Broj artikla: 2003818

CEE/PERILEX kutija za uređaje za šuplje zidove za upotrebu u šupljim zidovima sa dubinom ugradnje od najmanje 61 mm i debljinom ploča od 5 - 40 mm.

- 2 rupe za vijke
- vijci za uređaje, stezne lajsne
- 3 kombinovane uvodnice za cevi Ø 20 i 25 mm
- 3 uvodnika za NYM kablove 3 x 2,5 mm² ili 5 x 1,5 mm²
- 2 uvodnika za NYM kablove 5 x 2,5 mm² ili 7 x 1,5 mm²
- 1 uvodnik za NYM kablove 3 x 1,5 mm²

Ispitano prema DIN EN 60670-1, DIN EN 60670-22 i DIN 49073-1.

HALOGEN FREE | 850° | IP 30 | Ø 74 | 1,5-2,5 mm² | 400 V

PP polipropilen

Matični podaci

Broj artikla	2003818
Tip	HG 61-AD
Oznaka 1	HW Dozna za šuplji zid
Oznaka 2	Bez halogena, za CEE/PERILEX
Isporučivo od	01.10.2021
Proizvođač	OBO
Dimenzija	Ø74mm, H61mm
Boja	narandžasto
Materijal	Polipropilen
Najmanja prodajna jedinica	10
Jedinica količine	Komad
Težina	2,13 kg
Jedinica težine	kg/100 pari
CO2 otisak (GWP) od kolevke do kapije	0,0809 kg CO2e / 1 Komad

Tehnicki list

HW kutija za uređaje za šuplje zidove 61, CEE/PERILEX

Broj artikla: 2003818

Dimenzije

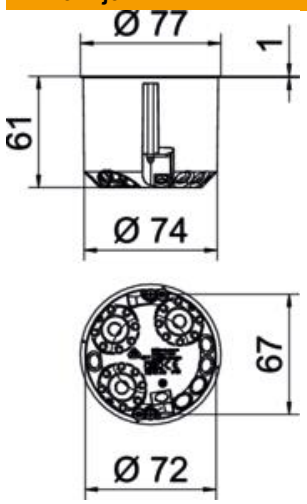

Visina	61 mm

Tehnički podaci

Broj uvoda	9
Broj umetaka	1
Vrsta uvoda	NYM vodovi i cevi
Vrsta uvoda u kućište	Otvor za probijanje
Varijanta	Pojedinačno
Model	Priključna kutija uređaja
Pričvršćivanje uređaja	Vijci
Poklopac	bez
Pričvršćivanje poklopca	Vijci
samogasiv	Prema VDE 0471/IEC 60695-2-11, temperatura testiranja 850°C
Oblik	okruglo
Prečnik rupe za bušenje	74 mm
za prečnik cevi	20/25 mm
Odgovara za debljinu ploče maks.	40 mm
Odgovara za debljinu ploče min.	5 mm
bez halogena	da
Kombinovani uvodi Ø 20 / 25 mm	3
Kablovske uvodnice 3 x 1,5 mm²	1
Kablovske uvodnice 3 x 2,5 mm² / 5 x 1,5 mm²	3
Kablovske uvodnice 5 x 2,5 mm² / 7 x 1,5 mm²	2
Sa vijcima	da
Nominalni prečnik maks.	2,5 mm²
Nominalni prečnik min.	1,5 mm²
Usaglašeno sa ROHS	da
Otporno na udarce	ne
Vrsta zaštite	IP30
Potpornici	bez
Hermetički	ne
Nominalni napon	400 V