Tehnicki list

UP uzidna priključna kutija za uređaje 46, dvostruka verzija

Broj artikla: 2003722

Dvostruka uzidna kutija za uređaje za upotrebu u zidovima sa dubinom ugradnje od najmanje 46 mm.

- Obostrano spojivi priključni nosači sa bajonet priključkom
- 4 kombinovana uvodnika za cevi Ø 20 i 25 mm
- 6 uvodnika do Ø 20 mm
- 2 uvodnika u dnu, do Ø 20 mm

Ispitano prema DIN EN 60670-1, DIN EN 60670-22 i DIN 49073-1.

HALOGEN FREE | 650° | Ø 60 | IP 30 | 1,5-2,5 mm² | 400 V

PP polipropilen

Matični podaci

Broj artikla	2003722
Tip	UG 46-DV
Oznaka 1	UP Podmalterska dozna
Oznaka 2	dvostruka izvedba
Isporučivo od	01.10.2021
Proizvođač	OBO
Dimenzija	2x Ø60xH46mm
Boja	duboko crna / plavo siva
Materijal	Polipropilen
Najmanja prodajna jedinica	10
Jedinica količine	Komad
Težina	3,72 kg
Jedinica težine	kg/100 pari
CO2 otisak (GWP) od kolevke do kapije	0,0908 kg CO2e / 1 Komad

Tehnicki list

UP uzidna priključna kutija za uređaje 46, dvostruka verzija

Broj artikla: 2003722

Dimenzije

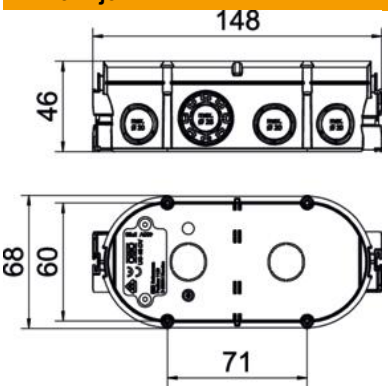

Dužina	148 mm
Širina	68 mm
Visina	46 mm

Tehnički podaci

Broj uvoda	12
Vrsta uvoda	NYM vodovi, vodovi za prenos podataka i rebraste cevi
Vrsta uvoda u kućište	Otvor za probijanje
Varijanta	Dvostruko
Model	Dozne
Pričvršćivanje uređaja	Vijci ili proširive kandže
Poklopac	bez
Pričvršćivanje poklopca	Vijci
Uvod sa zadnje strane	da
samogasiv	Prema VDE 0471/IEC 60695-2-11, temperatura testiranja 650°C
Oblik	ovalno
za prečnik cevi	20/25 mm
bez halogena	da
Kombinovani uvodi Ø 20 / 25 mm	4
Sa vijcima	ne
Nominalni prečnik maks.	2,5 mm²
Nominalni prečnik min.	1,5 mm²
Uvodnice za cevi Ø 20 mm	8
Usaglašeno sa ROHS	da
Otporno na udarce	ne
Vrsta zaštite	IP30
Hermetički	ne
Nominalni napon	400 V