# Tehnicki list

## UP uzidna priključna kutija za uređaje 66, sa vezicom za ukucavanje
## Broj artikla: 2003716

Uzidna kutija za uređaje sa vezicom za ukucavanje za upotrebu u zidovima sa dubinom ugradnje od najmanje 66 mm.

- 4 x 3 rupe za vijke
- Obostrano spojivi priključni nosači sa bajonet priključkom
- 6 kombinovana uvodnika za cevi Ø 20 i 25 mm
- 4 uvodnika do Ø 20 mm
- 2 uvodnika do Ø 14 mm
- 1 uvodnik u dnu, do Ø 20 mm

Ispitano prema DIN EN 60670-1, DIN EN 60670-22 i DIN 49073-1.

HALOGEN FREE | 650° | Ø 60 | IP 30 | 1,5-2,5 mm² | 400 V

PP polipropilen

### Matični podaci

| | |
|---|---|
| Broj artikla | 2003716 |
| Tip | UG 66-NL |
| Oznaka 1 | UP Podmalterska dozna |
| Oznaka 2 | Bez halogena,sa vezom za prič. |
| Isporučivo od | 01.10.2021 |
| Proizvođač | OBO |
| Dimenzija | Ø60mm, H66mm |
| Boja | duboko crna |
| Materijal | Polipropilen |
| Najmanja prodajna jedinica | 25 |
| Jedinica količine | Komad |
| Težina | 2,65 kg |
| Jedinica težine | kg/100 pari |
| CO2 otisak (GWP) od kolevke do kapije | 0,0646 kg CO2e / 1 Komad |

# Tehnicki list

## UP uzidna priključna kutija za uređaje 66, sa vezicom za ukucavanje
## Broj artikla: 2003716

### Dimenzije

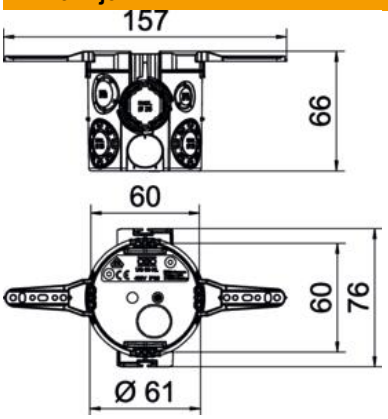


| | |
|---|---|
| Visina | 66 mm |

### Tehnički podaci

| | |
|---|---|
| Broj uvoda | 13 |
| Vrsta uvoda | NYM vodovi, vodovi za prenos podataka i rebraste cevi |
| Vrsta uvoda u kućište | Otvor za probijanje |
| Varijanta | Pojedinačno |
| Model | Priključna kutija uređaja |
| Pričvršćivanje uređaja | Vijci ili proširive kandže |
| Poklopac | bez |
| Pričvršćivanje poklopca | Vijci |
| Uvod sa zadnje strane | da |
| samogasiv | Prema VDE 0471/IEC 60695-2-11, temperatura testiranja 650°C |
| Oblik | okruglo |
| za prečnik cevi | 20/25 mm |
| bez halogena | da |
| Kombinovani uvodi Ø 20 / 25 mm | 6 |
| S vezicom za eksere | da |
| Sa vijcima | ne |
| Nominalni prečnik maks. | 2,5 mm² |
| Nominalni prečnik min. | 1,5 mm² |
| Uvodnice za cevi Ø 20 mm | 3 |
| Usaglašeno sa ROHS | da |
| Otporno na udarce | ne |
| Vrsta zaštite | IP30 |
| Hermetički | ne |
| Nominalni napon | 400 V |