Tehnicki list

Montažna šina MS4121, prorez 22 mm, A2, perforirana

Broj artikla: 1122925

C profilna šina za velika opterećenja, za individualnu instalaciju nosećih konstrukcija za npr. nosače kablova ili kao konzola za ormare sklopne opreme. Primenljiva i za postavljanje kablova, u spoju sa lučnim obujmicama sa U-stopom.

22 U

A2 Oplemenjeni čelik, nerđajući

2B svetlo, naknadno obrađeno

Matični podaci

Broj artikla	1122925
Tip	MS4121P2000A2
Oznaka 1	Profilna šina
Oznaka 2	perforirana, prorez 22mm
Proizvođač	OBO
Dimenzija	2000x41x21
Materijal	plemeniti čelik, nerđajući 1.4301
Površina Standard za površinu	svetlo, naknadno obrađeno
Najmanja prodajna jedinica	2
Jedinica količine	Metar
Težina	140,95 kg
Jedinica težine	kg/100 kom.
CO2 otisak (GWP) od kolevke do kapije	7,3593 kg CO2e / 1 Metar

Tehnicki list

Montažna šina MS4121, prorez 22 mm, A2, perforirana

Broj artikla: 1122925

Dimenzije

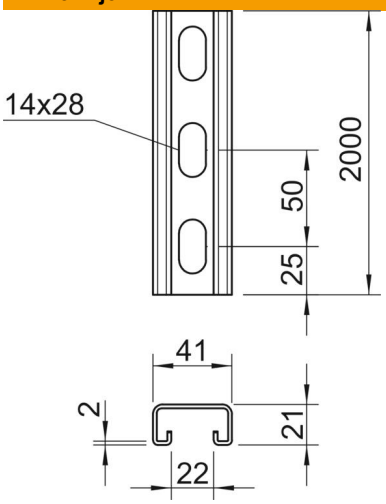

Dužina	2.000 mm
Širina	41 mm
Visina	21 mm
Dimenzija L	2.000 mm

Tehnički podaci

Može da se lomi	ne
Vrsta perforacija	Zadnja strana perforirana
Varijanta	Jednostruki profil
Razmak perforacije po sredini	50 mm
Održavanje funkcionalnosti	ne
Debljina materijala	2 mm
S perforacijama	da
Sa nazubljenjem	da
Oblik profila	C-profil
Usaglašeno sa ROHS	da
Širina proreza	22 mm
Statička vrednost A	1,65 cm^2
Statička vrednost Iy	0,95 cm^4
Statička vrednost Iz	4,51 cm^4
Statička vrednost Wy	0,89 cm^3
Statička vrednost Wz	2,2 cm^3